Moduł monitorowania podwójnego zasilania BSS-311

Interaktywny system detekcji pożaru AutroSafe
Karta katalogowa

Właściwości

- Zapewnia redundantne wejście zasilające do modułu BSS-310A. Moduł BSS-311 może być również używany jako samodzielna jednostka z dwoma redundantnymi źródłami zasilania i jednym zasilanym wyjście.
- Oba źródła zasilania są monitorowane i wyjście wspólne błędu (zacisk nr 6) będzie odłączane od zasilanie w przypadku niskiego napięcia wejściowego lub przerwy w kablu zasilającym.
- Łatwe podłączenie do siebie lub do innych modułów wejść/wyjść na standardowej szynie montażowej
- Zaprojektowany, aby spełnić wymogi EN 54 i jest zgodny ze standardami CE

Opis / Zastosowanie

Moduł monitorowania podwójnego zasilania BSS-311 zapewnia redundantne wejście zasilające dla modułu BSS-310A zamontowanego w centrali alarmowej lub sterowniku.

Połączenie równolegle kilki modułów BSS-311 zwiększa moc wyjściową. W takiej konfiguracji kluczowym jest fakt iż wejścia zasilające są połączone równolegle., na przykład wspólne wejście +24V-1 i wspólne wejście 0V-1 dla wszystkich modułów BSS-311.

Trzeba zauważyć że minus obu zasilaczy musi być połączony po stronie zasilającej. Jest z tak z następujących przyczyn:

- W przeciwnym wypadku pojedynczy błąd na przewodzie ujemnym nie byłby wykrywany
- Jeżeli nastąpiło by zwarcie między dodatnim i ujemnym biegunem zasilania istnieje ryzyko iż nastąpiło by połączeni szeregowe a napięcie wzrosło do 48V

Moduł można łatwo zamontować na szynie montażowej jako pierwszy z kilku modułów, umieszczonych na dole szyny w środku centrali alarmowej lub sterownika.

Połączenia

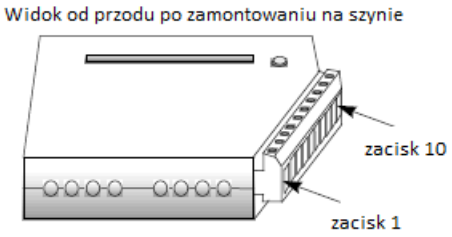

Numer zacisku	Sygnał
1	+24V wejście-1 (źródło 1)
2	+24V wejście-2 (źródło 2)
3	-0V wejście-1 (źródło 1)
4	-0V wejście-2 (źródło 2)
5	Masa
6	Wspólne wyjście błędu zasilania (0V = błąd zasilania, 24V= normal)
7	+24V Wyjście
8	+24V Wyjście
9	-0V Wyjście
10	-0V wyjście

Okablowanie:

W odniesieniu do schematu instalacji z tej karty katalogowej. Przekaźnik błędu zewnętrznego zasilania również może być użyty , w tym wypadku cewka przekaźnika musi być połączona miedzy zaciskiem 6 (+) i zaciskiem 9 lub 10 (-). Z cewki będzie znikało napięcie w przypadku jakiegokolwiek błędu zasilania.

Dystrybutor w Polsce - IP&S Sp. z o.o.
Tel./fax +48 22 833-56-59/722-02-72
e-mail:ipands@ipands.pl; www.ipands.pl

Nazwa produktu	Numer części	Opis
BSS-311	116-BSS-311	Moduł wejść monitorowanych

Specyfikacja techniczna	
Wymiary (mm) 95 x 89 x 32	95 x 89 x 32
Waga (g)	83,5
Materiał wykonania	Tworzywo sztuczne Płyta z obwodami drukowanymi i złączkami
Montaż	Na standardowej szynie DIN wewnątrz centrali/sterownika
Temperatura pracy	-20 to +70 °C
Temperatura składowania	-40 to +85 °C
Wilgotność względna	Do 95% bez kondensacji
Podłączenie	Wewnętrzny system: połączenie typu plug in Zewnętrzne połączenia: listwa zaciskowa Maksymalna średnica żyły 2,5 mm^2
Wewnętrzny pobór prądu	24VREG, 14mA
Napięcie zasilania	14-32VDC
Wyjście 24V	Maksymalne obciążenie: 5A

Schemat instalacji:

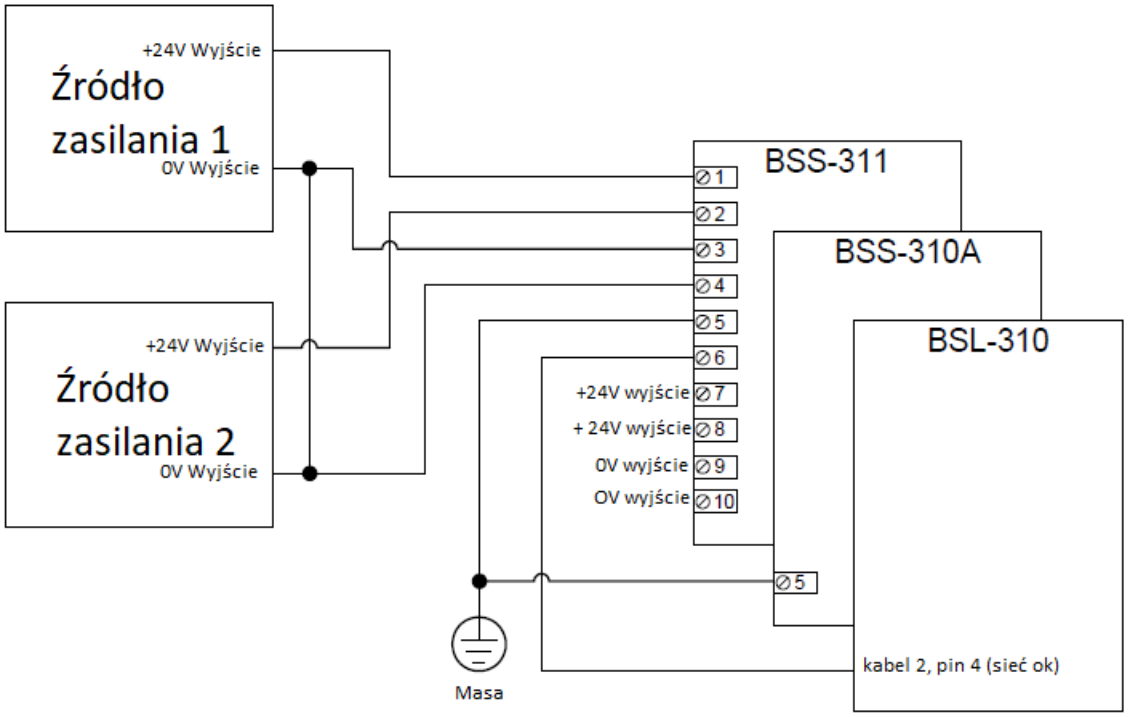

Uwaga: Moduł jest zasilany poprzez wbudowane wejście typu plug in.

Wskaźniki:
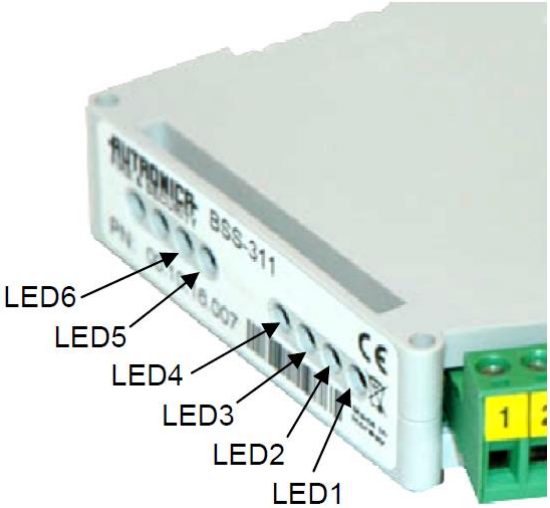
Nr LED	Kolor	opis
LED 6	Zielony	Zasilanie włączone
LED 5	Czerwony	Błąd wewnętrzny
LED 4	Czerwony	Zakłócenie lub przerwa na wejściu-1 +24V
LED 3	Czerwony	Zakłócenie lub przerwa na wejściu-2 +24V
LED 2	Czerwony	Zakłócenie lub przerwa na wejściu-1 0V
LED 1	Czerwony	Zakłócenie lub przerwa na wejściu-2 0V