Wielomodowy konwerter światłowodowy – BSL-321

Interaktywny system detekcji pożaru AutroSafe
Karta katalogowa

Właściwości

- Konwertuje sygnał danych na pętli sieci AUTROLON (Lokalna sieć operacyjna(LON) systemu AustroSafe) lub AutroFieldBus na sygnał światłowodowy.
- Zapewnia niezwodna komunikacje na większych odległościach w sieci AUTROLON lub AutroFieldBus.
- Zasilany przez wewnętrzne połączenie międzymodułowe, lub zewnętrzne źródło energii podłączone do zacisków śrubowych.
- Łatwe podłączenie do siebie lub do innych modułów wejść/wyjść na standardowej szynie montażowej .
- Zaprojektowany, aby spełnić wymogi EN 54 i jest zgodny ze standardami CE.
- Wykorzystuje technologie 1300nm.
- Wykorzystuje wielomodowy 62,5/125µm lub 50/125µm kabel światłowodowy.
- Monitoruje ilość przepływających danych.

Opis / Zastosowanie

Wielomodowego konwertera światłowodowego BSL-320 używa się do wzmocnienia sygnału na lokalnej sieci operacyjnej AutroSafe(AUTROLON lub AutroFieldBus) poprzez konwertowanie go w sygnał światłowodowy i odwrotnie.

Moduł zapewnia niezawodną komunikacje w przypadkach w których wymagana jest duża odległość między panelami, dzięki temu całkowita długość instalacji może zostać znacznie wydłużona. Dokładniejszy opis poniżej.

Konwerter może być zamontowany w każdym miejscu instlacji, nie musi być montowany wśrodku panelu.

Jeżeli konwerter jest zamontowany wewnątrz centrali/sterownika zasilanie otrzymuje poprzez połączenia międzymodułowe, jeżeli jest zamontowany osobno musi posiadać zewnętrzne zasilanie 24VDC

Wymagania:

Jeżeli używamy kombinacji modułu BSL-321 i/lub BCSL-322 ze wzmacniaczem AUTROLON BSL -325, wymagana liczba kabli łączących zmniejsza się zgodnie z tabelą poniżej:

Ilość BSL-325s w pętli AUTROLON	Maksymalna liczba kabli łączących
0	8
2	7
3-4	6
5-6	5

Połączenia/wskaźniki

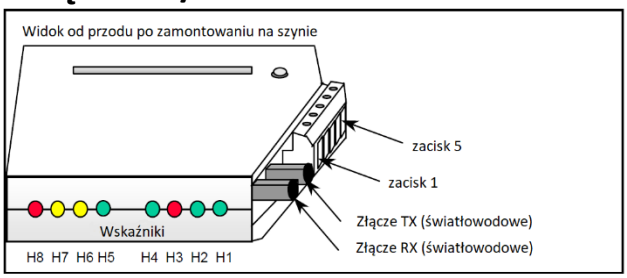

Nr wskaźnika	Opis
H1 (zielony)	Transmiter aktywny (światłowód)
H2 (zielony)	Transmiter aktywny (kabel miedziany)
H3 (czerwony)	Nie używany
H4 (zielony)	Poprawne działanie modułu (jeśli mruga)
H5 (zielony)	>0,01% obciążenia sieci
H6 (żółty)	>1% obciążenia sieci
H7 (żółty)	>10% obciążenia sieci
H8 (czerwony)	>50% obciążenia sieci

Moduł BSL-321 posiada następujące połączenia:

Nr Zacisku	Sygnał
1	LON 1
2	LON 2
3	Ekran
4	+24 VDC wejście
5	0 VDC wejście
Złącze Rx	Odbiór sygnału optycznego
Złącze Tx	Transmisja sygnału optycznego

Dystrybutor w Polsce - IP&S Sp. z o.o.
Tel./fax +48 22 833-56-59/722-02-72
e-mail:ipands@ipands.pl; www.ipands.pl

Ograniczenia:

- Wymaga 2 światłowodów pomiędzy modułami BSL-321
- Maksymalnie 1000m przewodu miedzianego lub 8 paneli dozwolone między dwoma wzmacniaczami BSL-325 AUTROLON
- Maksymalnie 3000m światłowodu o tłumienności 6dB pomiędzy dwoma modułami BSL-321
- Maksymalnie 32 panele w sieci AUTROLON

Nazwa produktu	Numer części	Opis
BSL-321	116-BSL-321	Wielomodowy konwerter światłowodowy

Specyfikacja techniczna	
Wymiary (mm) 95 x 89 x 32	95 x 89 x 32
Waga (g)	81
Materiał wykonania	Tworzywo sztuczne Płyta z obwodami drukowanymi i złączkami
Montaż	Na standardowej szynie DIN wewnątrz centrali/sterownika, lub w puszcze.
Temperatura pracy	-20 to +60 °C bez kondensacji
Wilgotność względna	Do 93% przy 40
Podłączenie	Wewnętrzny system: połączenie typu plug in, oraz płaskie kable szeregowe
Napięcie zasilania	21-29 VDC
Wewnętrzny pobór prądu	Max 100mA, średnio 30mA
Specyfikacja przewodu	Skrętka jednoparowa, rezystancja 100 Ohm
Specyfikacja złącza światłowodu	ST
Długość fali optycznej	1300nm
Zalecana maksymalna długość światłowodu	3000m

Schemat blokowy przykładowej instalacji:

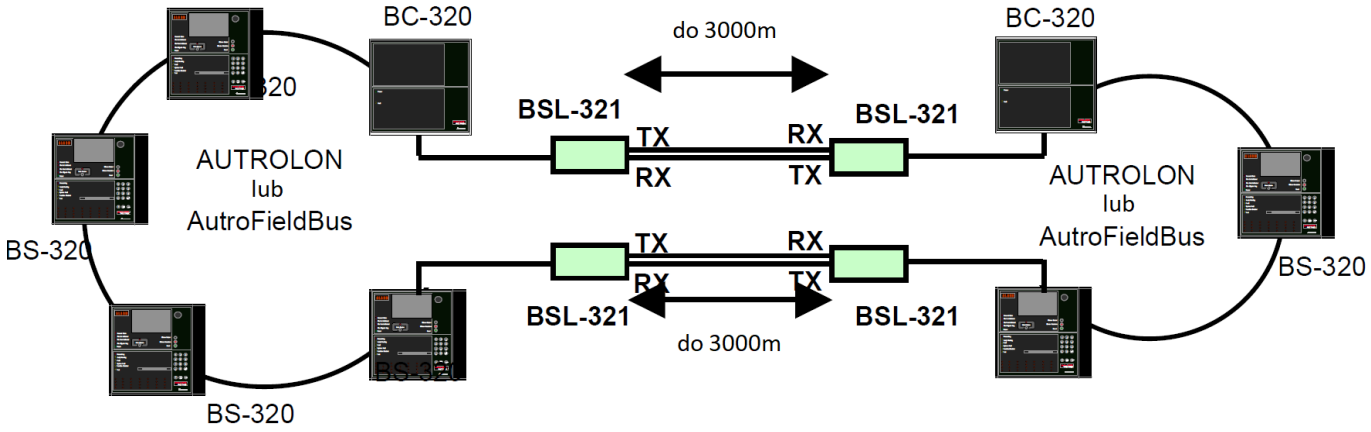

Przykład połączeń wykonanych kablem miedzianym(gruba liniea) oraz kablem światłowodowym (podwójna linia)

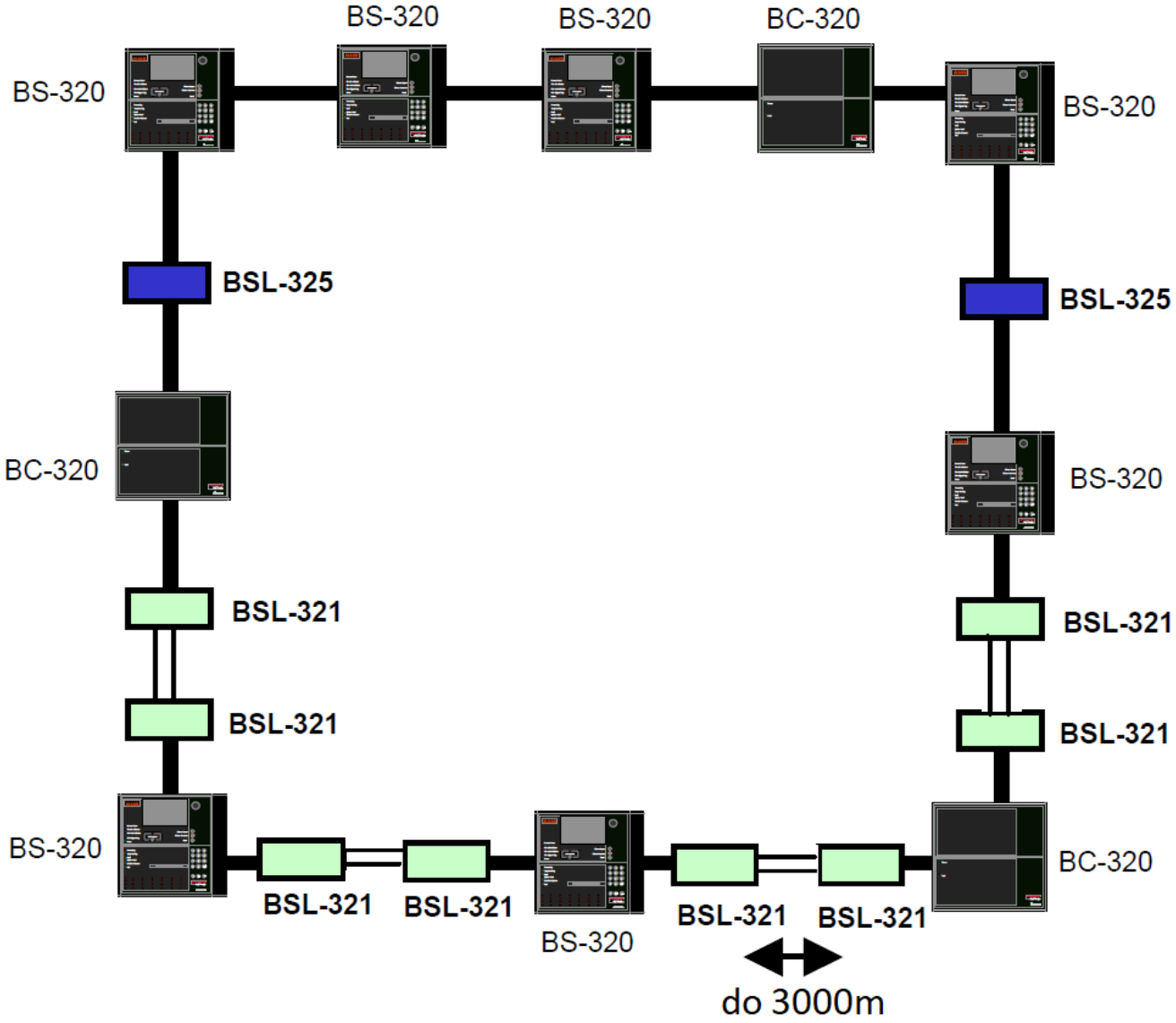
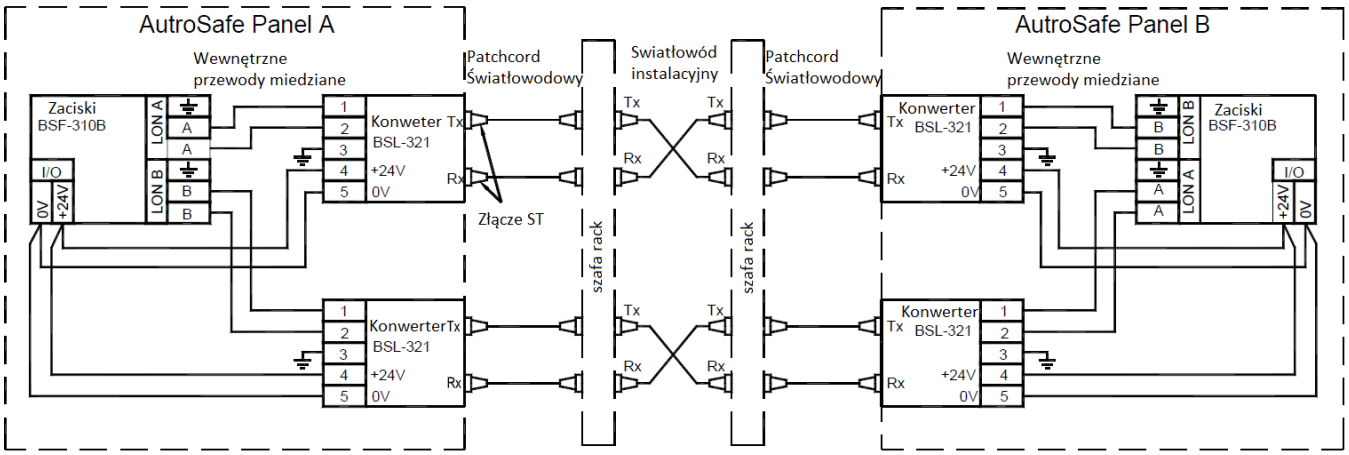
Schemat połączeń: